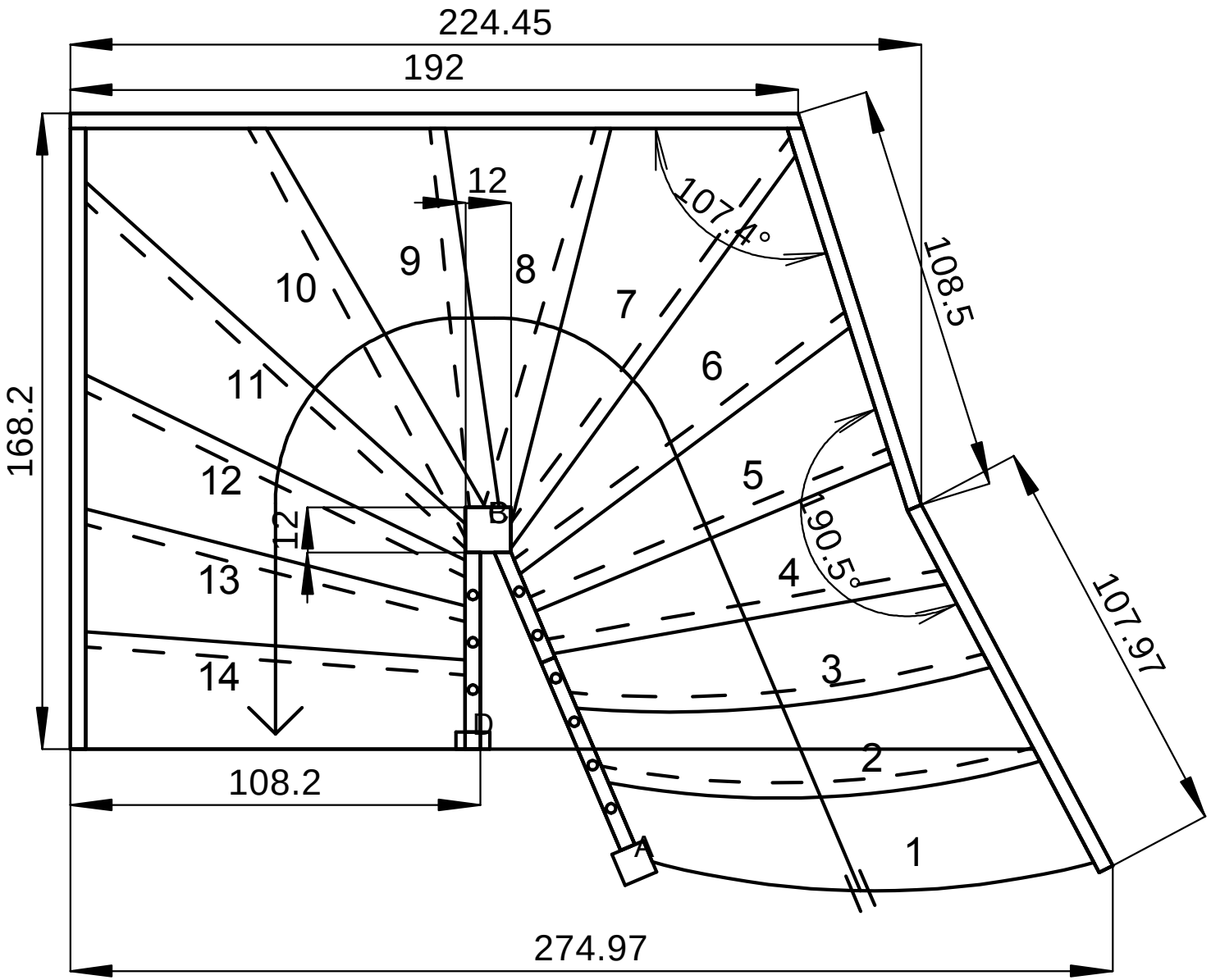

WYS. KONDYGNACJI	306.00 cm
GRUB.STROPU	63.00 cm
PRZEST.SWOBODNA	191.42 cm
PRZEC. DŁUG. KROKU	64.17 cm
PRZESUNIĘCIE	23.37 cm
PODNIESIENIE	20.40 cm
GRUBOŚĆ STOPNI	4.00 cm
GRUB. PODSTOPNI	0.00 cm
GRUB.POLICZKÓW	
WEWNĄTRZ	4.00 cm
ZEWNĄTRZ	4.00 cm
PRZEKROJE SŁUPKÓW	
WEJŚCIA	9.00*9.00
ZABIEGU	12.00*12.00
WYJŚCIA	4.50*9.00
SKALA	1 : 17.00
	19:58

KLIENT

ULICA

TEL.

FAX

PROJEKTOWANIE SCHODÓW
TEL.\FAX (075) 644-20-75
TEL. KOM. 880-172-120
EMAIL. 2projektant@wp.pl